New Generation Hand Dryers

DISPENSADOR PAPEL HIGIÉNICO

COD. 05001.B

Dispensador de papel higiénico industrial

· Dispensador de papel higiénico para adosar a pared.
· Carga frontal.
· Durabilidad y resistencia a la corrosión.
· Con visor de contenido en el frontal abatible.
· Cerradura y llave de seguridad incluida.
· Posicionamiento adosado a pared mediante 3 tornillos situados en la base del portarrollos.
· Acabado acero inoxidable acabado brillo. Disponible también en acabado satinado (VELTIA 05001. S) y acabado blanco (VELTIA 05001. W)

COMPONENTES Y CARACTERÍSTICAS TÉCNICAS

· Fabricado en acero inoxidable acabado brillo.
Con retenedor anti-giro por inercia.
· Consumible: bobinas papeL VELTIA 06001 y 06001.E.
· Adecuado para rollo industrial de 250/300 m, diámetro máximo de bobina 230 mm.
· Dimensiones: 260 alto x 250 ancho x 112 fondo mm.
· Mantenimiento: el acero inoxidable requiere mantenimiento pues la suciedad con el tiempo puede llegar a comerse el cromo del acero inoxidable. Recomendamos una limpieza mensual con nuestro producto especializado.

TEXTO SUGERIDO PARA PRESCRIPCIÓN

Dispensador de papel higiénico VELTIA o equivalente, en acero inoxidable acabado brillo, para adosar a pared. Adecuado para rollo industrial 250-300 m, con visor de contenido cerradura y llave de seguridad. Dimensiones: 260 alto x 250 ancho x 112 fondo mm.

ESQUEMA DIMENSIONAL

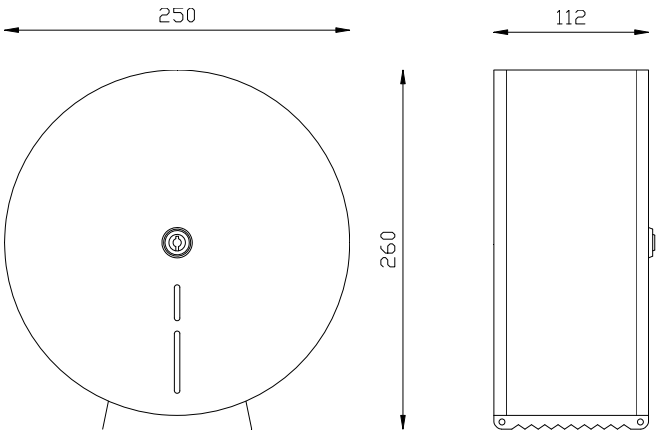

Dimensiones en mm

Productos Relacionados

05015.S | 05101.B | 05028.T | 05107.B | 05005 | 05030.S